Karta katalogowa

INDUO III



Dane techniczne		Pellety	Drewno
Zakres mocy grzewczej	[kW]	3 - 10	5 - 10
Znamionowa moc cieplna	[kW]	10	10
Zapotrzebowanie na świeże powietrze	[m³/h]	22	26
Wydajność systemu MULTIAIR*	[kW]	0,5 - 4,0	0,5 - 4,0
Ilość powietrza w układzie MULTIAIR[1]	[m³/h]	50 - 180	50 - 180
Wydajność ogrzewania pomieszczeń w zależności od izolacji budynku	[m³]	70 - 260	70 - 260
Zużycie paliwa	[kg/h]	0,8 - 2,4	1,2 - 2,4
Pojemność zbiornika na pelety[2]	[l]/[kg]	48/~31	-
Podłączenie do sieci	[V]/[Hz]	230/50	230/50
Średni pobór mocy elektrycznej	[W]	20	20
Zabezpieczenie	[A]	2,5	2,5
Wydajność	[%]	91,5	75,9
Klasa efektywności energetycznej		A+	A+
Wskaźnik efektywności energetycznej		123	109
Ciąg kominowy	[Pa]	3	12

[1] W praktyce wartości mogą się różnić.
[2] Pojemność w kg może się różnić ze względu na różne gęstości nasypowe peletów.

Cechy charakterystyczne


RLU


Ekran dotykowy


Odpopielanie z użyciem rusztu przechylnego


RIKATRONIC3



System RLS



Dynamiczna regulacja przepływu powietrza

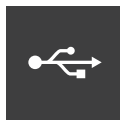
USB


Ciche użytkowanie



Efektywność energetyczna

Akcesoria


RIKA FIRENET


RIKA VOICE


RIKA MULTIAIR1-2 (opcjonalnie)


Czujnik pomieszczeniowy

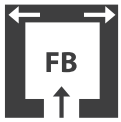

Przyłącze podłogowe do doprowadzenia świeżego powietrza

RIKA®

Wymiary, waga i podłączenie

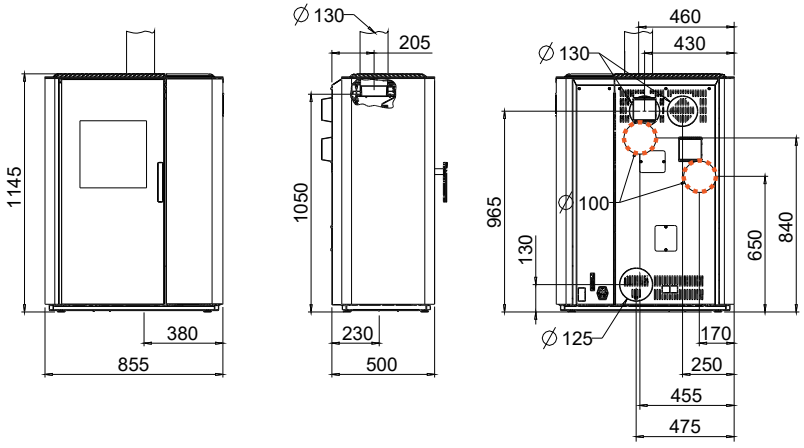

Wymiary			
H	Wysokość	[mm]	1145
L	Długość	[mm]	855
W	Szerokość	[mm]	494
	Komora spalania [szer. x wys. x gł.]	[mm]	400×340×280
Waga			
m1	Masa paleniska bez kamiennej obudowy	[kg]	260
m2	Wymiary paleniska z kamienną obudową	[kg]	300/340[1]
m_{chim}	Maksymalne obciążenie komina	[kg]	-
Przyłącze rury spalinowej *			
d_{out}	Średnica króćca spalinowego	[mm]	130
	Przyłącze górne wysokość przyłącza	[mm]	1047
	Odległość od tylnej ścianki pieca do środka rury dymowej	[mm]	203
	Odległość boczna	[mm]	459
	Przyłącze z tyłu wysokość przyłącza	[mm]	965
	Podłączenie z tyłu, odstęp z boku	[mm]	248/431
	Przyłącze boczne wysokość przyłącza	[mm]	-
	Głębokość przy bocznym podłączeniu	[mm]	-
Przyłącze powietrza świeżego *			
	Średnica	[mm]	125
	Wysokość przyłącza	[mm]	132
	Odległość boczna	[mm]	471
	Odległość boczna od podłoża	[mm]	471
	Głębokość połączenia z podłożem	[mm]	227
Przyłącze powietrza konwekcyjnego MULTIAIR			
	Średnica	[mm]	100
	Wysokość przyłącza	[mm]	652 / 838
	Odległość boczna	[mm]	168 / 453

* Podczas projektowania przyłącza pieca należy uwzględnić grubość płyty podłogowej wynoszącą od 2 do 6 mm.
[1] Masa wraz z systemem MULTIAIR
[2] od numeru seryjnego 251539069. W tym przypadku nie ma już możliwości zamontowania opcji MULTIAIR!

Minimalne odległości od materiałów łatwopalnych

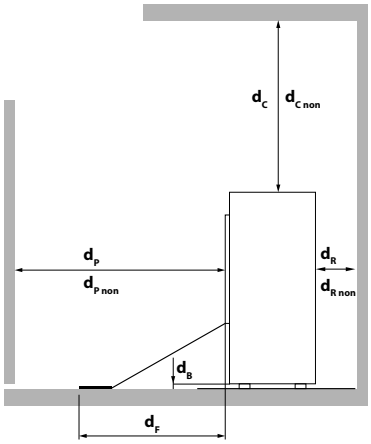

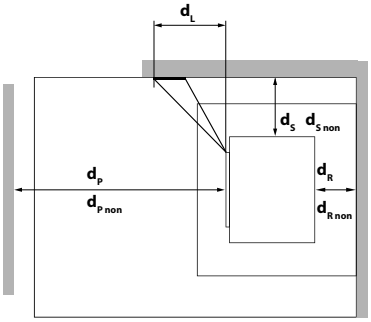

d_R	[mm]	100
d_S	[mm]	100
d_C	[mm]	750
d_P	[mm]	800
d_F	[mm]	0
d_L	[mm]	0
d_B	[mm]	0
$d_{R\,non}$	[mm]	100[3]
$d_{S\,non}$	[mm]	100[3]
$d_{C\,non}$	[mm]	500[3]
$d_{P\,non}$	[mm]	400[3]

[3] w stosunku do ścian niepalnych

W razie wątpliwości jedyną obowiązującą wersją jest wersja niemiecka. Zastrzegamy sobie prawo do zmian technicznych i wizualnych, a także do błędów typograficznych i drukarskich.
© 2026 | RIKA Innovative Ofentechnik GmbH